DEIMOS BT A

ee link
24 V
er ready
d-track

Gama de operadores para cancelas correderas de hasta 400 kg de peso.
Velocidad máxima de la hoja de hasta 9 m/min.
Uso residencial.

DEIMOS BT A

d-track er ready ee link 24 V

Código	Nombre	Descripción	
P925222 00002	**DEIMOS BT A400**	Operador 24 V para cancelas correderas de hasta 400 kg de peso. Velocidad de la hoja 12 m/min.	d-track

DEIMOS BT A

HAMAL C-U-HAMAL Incorporada

- Alimentación de la tarjeta: 230 V monofásico
- Alimentación del operador: 24 V y 80 W
- Características principales: regletas de conexiones extraíbles con nuevo estándar de colores, programación mediante conmutadores DIP y potenciómetros, receptor bicanal incorporado, control antiaplastamiento basado en el sistema D-Track y deceleración en fase de apertura y cierre
- Funciones principales: cierre automático, apertura peatonal, entrada para barra 8k2 y cierre rápido.

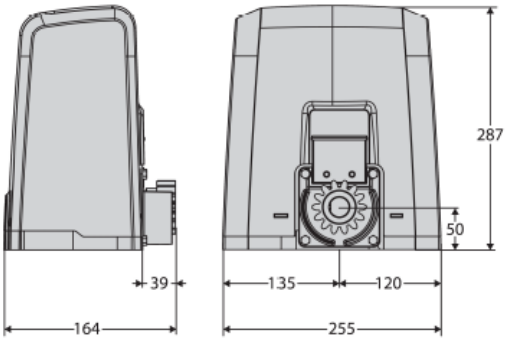

	DEIMOS BT A400	DEIMOS BT A400 V	DEIMOS BT A400 SQ	DEIMOS BT A400 V SQ	DEIMOS BT A400 120	DEIMOS BT A400 V 120	DEIMOS BT A600	DEIMOS BT A600 V	DEIMOS BT A600 SQ	DEIMOS BT A600 V SQ	DEIMOS BT A600 120	DEIMOS BT A600 V 120
Unidad de control	HAMAL SL1				HAMAL SL1		HAMAL SL2				HAMAL SL2	
Alimentación	24 V											
Potencia absorbida	50 W						70 W					
Tipo de final de carrera	electromecánico											
Módulo piñón	4											
Deceleración	sí											
Bloqueo	mecánico											
Desbloqueo	mediante palanca con llave personalizada											
Frecuencia de uso	intensivo											
Condiciones ambientales	de -20 °C a 55 °C											
Grado de protección	IP24											
Peso del actuador	7 kg						8 kg					
Reacción al impacto	d-track											