DEIMOS AC A800

er ready

Gama de operadores para cancelas correderas residenciales. Final de carrera electromecánico y alimentación de 230 V

DEIMOS AC A

Código	Nombre		Descripción
P925231 00002	DEIMOS AC A800	new	Operador 230 V para cancelas correderas de hasta 800 kg de peso. Velocidad de la hoja 9 m/min.

VENTAJAS

Fijación del cárter con tornillos frontales: en la nueva línea Deimos AC A, el cárter se fija al frontal del automatismo con dos tornillos. Esta característica simplifica el desmontaje y montaje del cárter y, por consiguiente, también el trabajo del instalador.

Desbloqueo con palanca: el desbloqueo del motor es más fácil con la nueva palanca de uso fácil, rápido e intuitivo.

Cableado simplificado e intuitivo: las centrales SHYRA AC y SHYRA-F AC están dotadas de regletas estandarizadas, con distintos colores según los bloques funcionales de las entradas y salidas para facilitar la conexión de los operadores y accesorios.

PLUS

el desbloqueo mediante palanca con llave personalizada: la palanca facilita el desbloqueo del motor y la llave personalizada e irrepetible garantiza la mayor seguridad.

tornillos frontales: esta disposición de los tornillos de fijación del cárter hace más cómodas las operaciones de instalación y mantenimiento incluso en espacios reducidos.

DEIMOS AC A800

SHYRA-F AC Incorporada

- Aplicación: el panel de control de un operador para puertas correderas y puertas, persianas y puertas de garaje
- Alimentación de la tarjeta: 230 V monofásico
- Operador de energía: 230V monofásica 500 W máximo

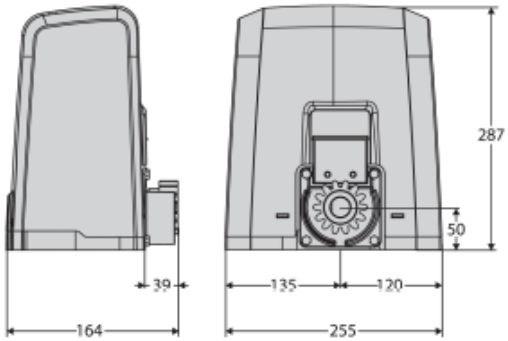

	DEIMOS AC A600	DEIMOS AC A600 SQ	DEIMOS AC A600 V	DEIMOS AC A600 120	DEIMOS AC A600 120 V	DEIMOS AC A800	DEIMOS AC A800 SQ	DEIMOS AC A800 V	DEIMOS AC A800 120	DEIMOS AC A800 120 V
Reacción al impacto	embrague mecánico					embrague electrónico				
Unidad de control	SHYRA AC	No presente	SHYRA AC			SHYRA-F AC	No presente	SHYRA-F AC		
Alimentación de la tarjeta	230 V									
Alimentación	230 V			120 V		230 V			120 V	
Potencia absorbida	400 W					300 W	400 W	300 W		
Peso de la hoja	600 kg		370 kg	600 kg	370 kg	800 kg		400 kg	800 kg	400 kg
Velocidad de la persiana	9 m/min		11 m/min	9 m/min	11 m/min	9 m/min		11 m/min	9 m/min	11 m/min
Tipo de final de carrera	electromecánico									
Bloqueo	mecánico									
Desbloqueo	mediante palanca con llave personalizada									
Frecuencia de uso	semiintensivo									
Condiciones ambientales	de -20 °C a 55 °C									
Grado de protección	IP24									